113年15歲組青少年桌球排名賽時間表

日期	時間	男子第一次賽	男子第二次賽	男子第三次賽
1月7日(日)	08:00	報　到		
	08:30	1～112		
	12:40	113～176		
	15:20	177～208		
	16:40	209～224		
1月8日(一)	08:30	225~..~239	(1～112)	
	12:50		(113～176)	
	15:40		(177～208)	
	16:50		(209～224)	
1月9日(二)	08:30		(225~..~243)	*1～112*
	12:50			*113～176*
	16:00			*177～208*
1月10日(三)	08:30			*209～224*
	09:00			*225~..~240*

日期	時間	女子第一次賽	女子第二次賽	女子第三次賽
1月10日(三)	08:30	報　到		
	09:00	1～64		
	11:00	65～128		
	14:00	129～160		
	15:30	161～176		
1月11日(四)	08:30	177~..~191	(1～64)	
	10:20		(65～128)	
	13:20		(129～160)	
	14:40		(161～176)	
	15:20		(177~..~188)	*1～64*
1月12日(五)	08:30		(189~..~195)	*65～128*
	11:15			*129～160*
	12:30			*161～176*
	13:30			*177~..~192*
	16:30			

#本次比賽使用12張球檯

一、男子組第一次決賽(一)

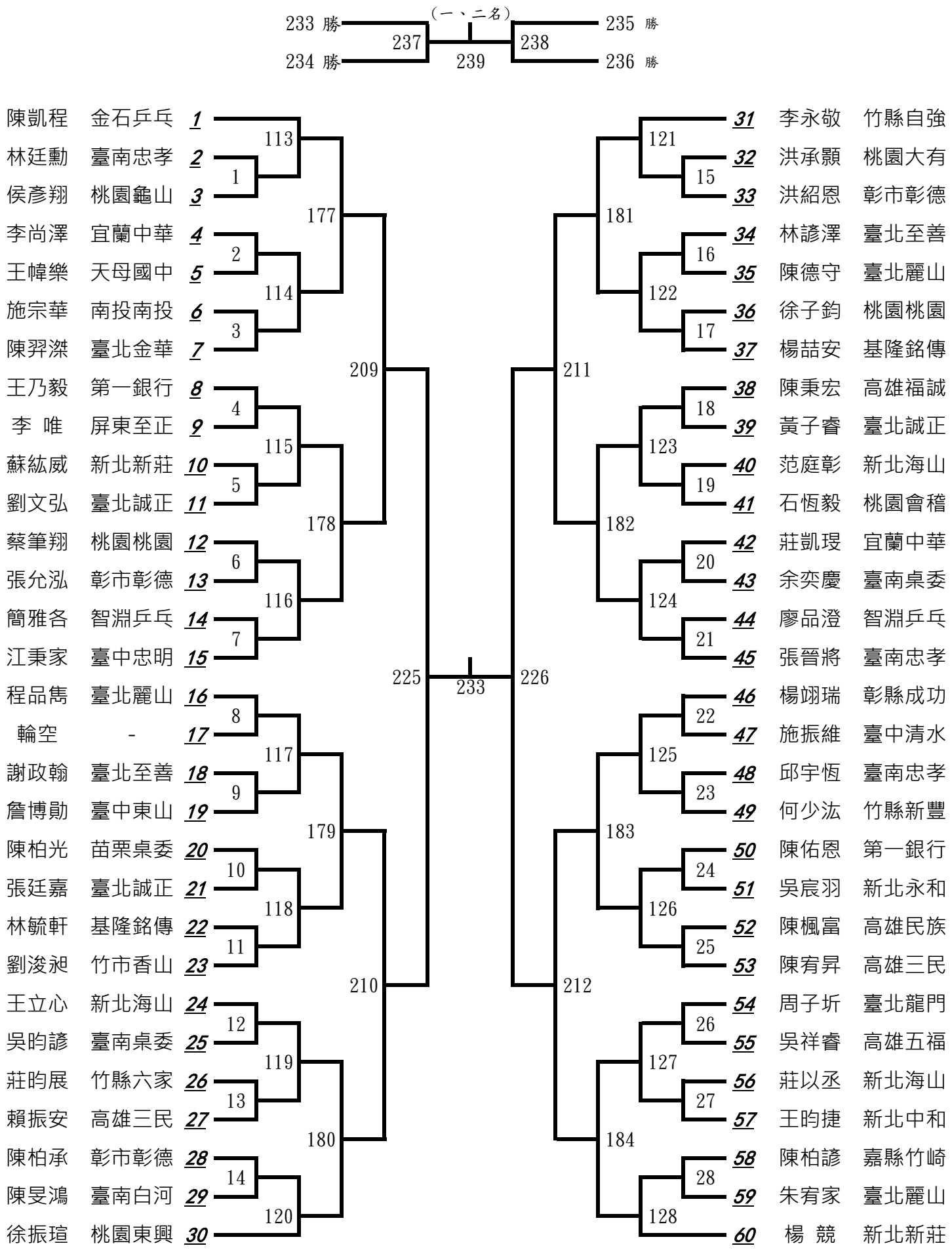
(一、二名)
233 勝
234 勝
237
239
238
235 勝
236 勝
陳凱程 金石乒乓 1
林廷勳 臺南忠孝 2
侯彥翔 桃園龜山 3
李尚澤 宜蘭中華 4
王幃樂 天母國中 5
施宗華 南投南投 6
陳羿濙 臺北金華 7
王乃毅 第一銀行 8
李 唯 屏東至正 9
蘇紘威 新北新莊 10
劉文弘 臺北誠正 11
蔡筆翔 桃園桃園 12
張允泓 彰市彰德 13
簡雅各 智淵乒乓 14
江秉家 臺中忠明 15
程品雋 臺北麗山 16
輪空 - 17
謝政翰 臺北至善 18
詹博勛 臺中東山 19
陳柏光 苗栗桌委 20
張廷嘉 臺北誠正 21
林毓軒 基隆銘傳 22
劉浚昶 竹市香山 23
王立心 新北海山 24
吳昀諺 臺南桌委 25
莊昀展 竹縣六家 26
賴振安 高雄三民 27
陳柏承 彰市彰德 28
陳旻鴻 臺南白河 29
徐振瑄 桃園東興 30
31 李永敬 竹縣自強
32 洪承顥 桃園大有
33 洪紹恩 彰市彰德
34 林諺澤 臺北至善
35 陳德守 臺北麗山
36 徐子鈞 桃園桃園
37 楊喆安 基隆銘傳
38 陳秉宏 高雄福誠
39 黃子睿 臺北誠正
40 范庭彰 新北海山
41 石恆毅 桃園會稽
42 莊凱瑆 宜蘭中華
43 余奕慶 臺南桌委
44 廖品澄 智淵乒乓
45 張晉將 臺南忠孝
46 楊翊瑞 彰縣成功
47 施振維 臺中清水
48 邱宇恆 臺南忠孝
49 何少泓 竹縣新豐
50 陳佑恩 第一銀行
51 吳宸羽 新北永和
52 陳楓富 高雄民族
53 陳宥昇 高雄三民
54 周子圻 臺北龍門
55 吳祥睿 高雄五福
56 莊以丞 新北海山
57 王昀捷 新北中和
58 陳柏諺 嘉縣竹崎
59 朱宥家 臺北麗山
60 楊 競 新北新莊
1 2 3 4 5 6 7 8 9 10 11 12 13 14 15 16 17 18 19 20 21 22 23 24 25 26 27 28 29 30
113 114 115 116 117 118 119 120
177 178 179 180
209 210
225 233 226
211 212
181 182 183 184
121 122 123 124 125 126 127 128
15 16 17 18 19 20 21 22 23 24 25 26 27 28

一、男子組第一次決賽(二)

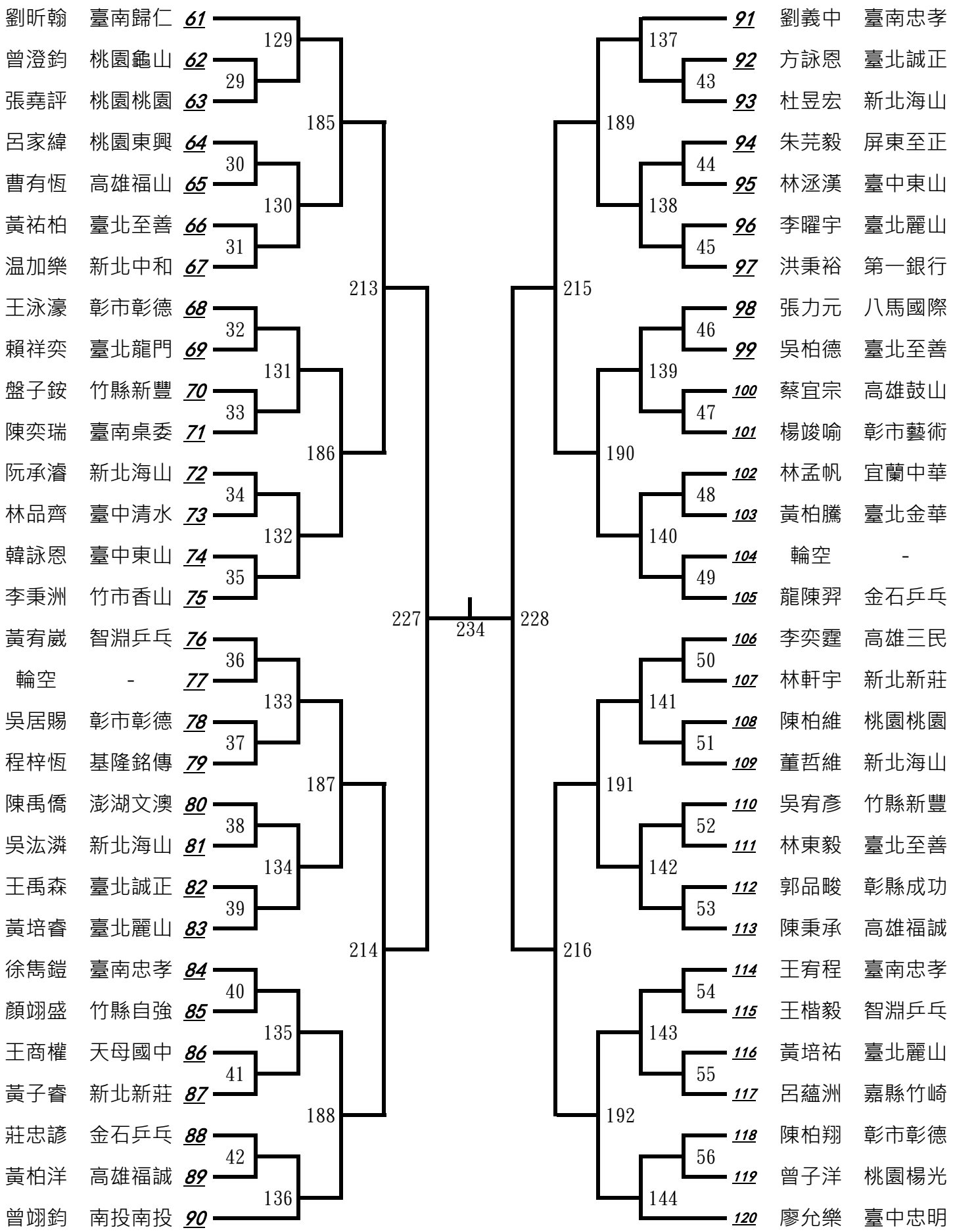
劉昕翰 臺南歸仁 61
曾澄鈞 桃園龜山 62
張堯評 桃園桃園 63
呂家緯 桃園東興 64
曹有恆 高雄福山 65
黃祐柏 臺北至善 66
溫加樂 新北中和 67
王泳濠 彰市彰德 68
賴祥奕 臺北龍門 69
盤子鉸 竹縣新豐 70
陳奕瑞 臺南桌委 71
阮承濬 新北海山 72
林品齊 臺中清水 73
韓詠恩 臺中東山 74
李秉洲 竹市香山 75
黃宥崴 智淵乒乓 76
輪空 - 77
吳居賜 彰市彰德 78
程梓恆 基隆銘傳 79
陳禹僑 澎湖文澳 80
吳泓潾 新北海山 81
王禹森 臺北誠正 82
黃培睿 臺北麗山 83
徐雋鎧 臺南忠孝 84
顏翊盛 竹縣自強 85
王商權 天母國中 86
黃子睿 新北新莊 87
莊忠諺 金石乒乓 88
黃柏洋 高雄福誠 89
曾翊鈞 南投南投 90
91 劉義中 臺南忠孝
92 方詠恩 臺北誠正
93 杜昱宏 新北海山
94 朱芫毅 屏東至正
95 林涵漢 臺中東山
96 李曜宇 臺北麗山
97 洪秉裕 第一銀行
98 張力元 八馬國際
99 吳柏德 臺北至善
100 蔡宜宗 高雄鼓山
101 楊竣喻 彰市藝術
102 林孟帆 宜蘭中華
103 黃柏騰 臺北金華
104 輪空 -
105 龍陳羿 金石乒乓
106 李奕霆 高雄三民
107 林軒宇 新北新莊
108 陳柏維 桃園桃園
109 董哲維 新北海山
110 吳宥彥 竹縣新豐
111 林東毅 臺北至善
112 郭品畯 彰縣成功
113 陳秉承 高雄福誠
114 王宥程 臺南忠孝
115 王楷毅 智淵乒乓
116 黃培祐 臺北麗山
117 呂蘊洲 嘉縣竹崎
118 陳柏翔 彰市彰德
119 曾子洋 桃園楊光
120 廖允樂 臺中忠明
29 30 31 32 33 34 35 36 37 38 39 40 41 42
129 130 131 132 133 134 135 136
137 138 139 140 141 142 143 144
43 44 45 46 47 48 49 50 51 52 53 54 55 56
185 186 187 188
189 190 191 192
213 214 215 216
227 228
234

一、男子組第一次決賽(三)

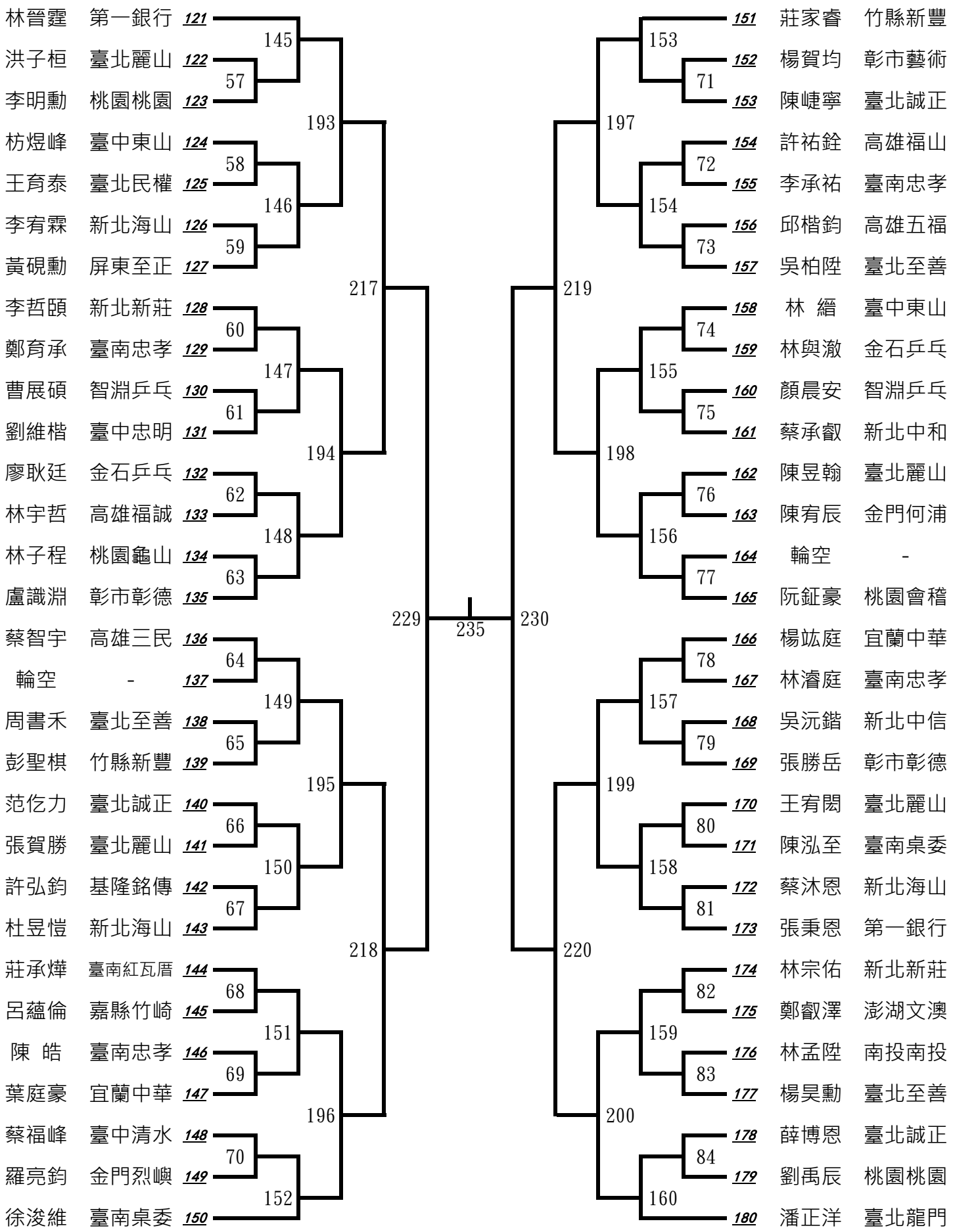
林晉霆 第一銀行 121
洪子桓 臺北麗山 122
李明勳 桃園桃園 123
枋煜峰 臺中東山 124
王育泰 臺北民權 125
李宥霖 新北海山 126
黃硯勳 屏東至正 127
李哲頤 新北新莊 128
鄭育承 臺南忠孝 129
曹展碩 智淵乒乓 130
劉維楷 臺中忠明 131
廖耿廷 金石乒乓 132
林宇哲 高雄福誠 133
林子程 桃園龜山 134
盧識淵 彰市彰德 135
蔡智宇 高雄三民 136
輪空 - 137
周書禾 臺北至善 138
彭聖棋 竹縣新豐 139
范仡力 臺北誠正 140
張賀勝 臺北麗山 141
許弘鈞 基隆銘傳 142
杜昱愷 新北海山 143
莊承燁 臺南紅瓦厝 144
呂蘊倫 嘉縣竹崎 145
陳 皓 臺南忠孝 146
葉庭豪 宜蘭中華 147
蔡福峰 臺中清水 148
羅亮鈞 金門烈嶼 149
徐浚維 臺南桌委 150
145
57
58
146
59
60
147
61
62
148
63
64
149
65
66
150
67
68
151
69
70
152
193
194
195
196
217
218
229
235
230
219
220
197
198
199
200
153
71
154
72
73
155
74
75
156
76
77
157
78
79
158
80
81
159
82
83
160
84
151 莊家睿 竹縣新豐
152 楊賀均 彰市藝術
153 陳崨寧 臺北誠正
154 許祐銓 高雄福山
155 李承祐 臺南忠孝
156 邱楷鈞 高雄五福
157 吳柏陞 臺北至善
158 林 縉 臺中東山
159 林與澈 金石乒乓
160 顏晨安 智淵乒乓
161 蔡承叡 新北中和
162 陳昱翰 臺北麗山
163 陳宥辰 金門何浦
164 輪空 -
165 阮鉦豪 桃園會稽
166 楊竑庭 宜蘭中華
167 林濬庭 臺南忠孝
168 吳沅鍇 新北中信
169 張勝岳 彰市彰德
170 王宥閎 臺北麗山
171 陳泓至 臺南桌委
172 蔡沐恩 新北海山
173 張秉恩 第一銀行
174 林宗佑 新北新莊
175 鄭叡澤 澎湖文澳
176 林孟陞 南投南投
177 楊昊勳 臺北至善
178 薛博恩 臺北誠正
179 劉禹辰 桃園桃園
180 潘正洋 臺北龍門

一、男子組第一次決賽(四)

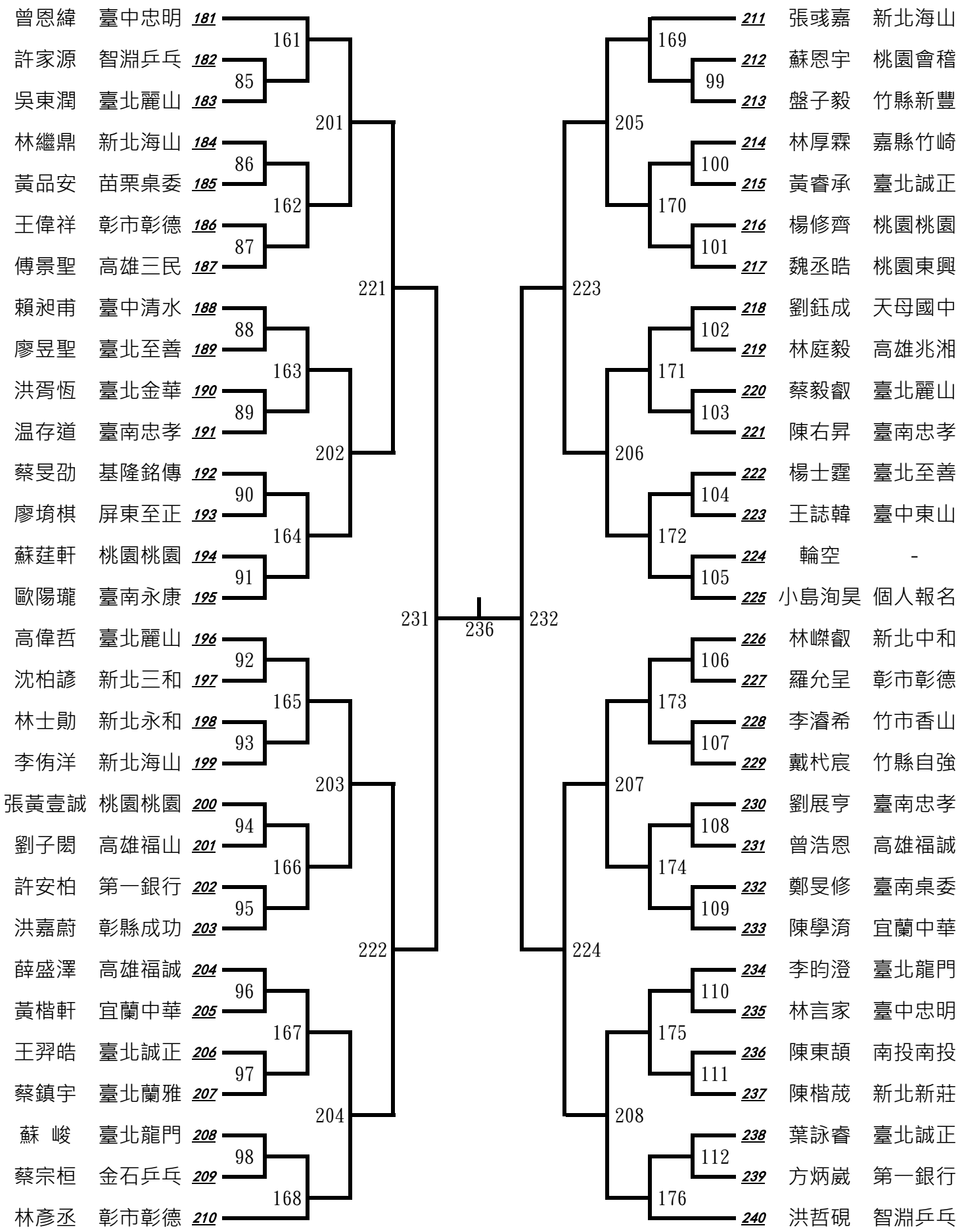
曾恩緯 臺中忠明 181
許家源 智淵乒乓 182
吳東潤 臺北麗山 183
林繼鼎 新北海山 184
黃品安 苗栗桌委 185
王偉祥 彰市彰德 186
傅景聖 高雄三民 187
賴昶甫 臺中清水 188
廖昱聖 臺北至善 189
洪胥恆 臺北金華 190
溫存道 臺南忠孝 191
蔡旻劭 基隆銘傳 192
廖堉棋 屏東至正 193
蘇莛軒 桃園桃園 194
歐陽瓏 臺南永康 195
高偉哲 臺北麗山 196
沈柏諺 新北三和 197
林士勛 新北永和 198
李侑洋 新北海山 199
張黃壹誠 桃園桃園 200
劉子閎 高雄福山 201
許安柏 第一銀行 202
洪嘉蔚 彰縣成功 203
薛盛澤 高雄福誠 204
黃楷軒 宜蘭中華 205
王羿皓 臺北誠正 206
蔡鎮宇 臺北蘭雅 207
蘇 峻 臺北龍門 208
蔡宗桓 金石乒乓 209
林彥丞 彰市彰德 210
161
85
201
86
162
87
221
88
163
89
202
90
164
91
231
236
232
92
165
93
203
94
166
95
222
96
167
97
204
98
168
169
99
205
100
170
101
223
102
171
103
206
104
172
105
173
106
107
207
108
174
109
224
110
175
111
208
112
176
211 張彧嘉 新北海山
212 蘇恩宇 桃園會稽
213 盤子毅 竹縣新豐
214 林厚霖 嘉縣竹崎
215 黃睿承 臺北誠正
216 楊修齊 桃園桃園
217 魏丞晧 桃園東興
218 劉鈺成 天母國中
219 林庭毅 高雄兆湘
220 蔡毅叡 臺北麗山
221 陳右昇 臺南忠孝
222 楊士霆 臺北至善
223 王誌韓 臺中東山
224 輪空 -
225 小島洵昊 個人報名
226 林嶸叡 新北中和
227 羅允呈 彰市彰德
228 李濬希 竹市香山
229 戴杙宸 竹縣自強
230 劉展亨 臺南忠孝
231 曾浩恩 高雄福誠
232 鄭旻修 臺南桌委
233 陳學淯 宜蘭中華
234 李昀澄 臺北龍門
235 林言家 臺中忠明
236 陳東頡 南投南投
237 陳楷茂 新北新莊
238 葉詠睿 臺北誠正
239 方炳崴 第一銀行
240 洪哲硯 智淵乒乓

四、女子組第一次決賽(一)

189 勝
190 勝
191 （一、二名）

1	陳恣昕	臺南桌委
2	柯依晴	屏東車城
3	郭紀諄	高雄福山
4	鄭晴文	國泰人壽
5	輪空	-
6	賴姿妤	屏東至正
7	黃翊晴	新北興南
8	陳瑞翎	竹縣十興
9	鄭詠馨	高雄民族
10	黃彥琳	臺北南門
11	吳蓉蓁	新北永平
12	林詩祐	新北海山
13	彭硯蓉	國泰人壽
14	曾郁婷	臺北南門
15	劉妤凡	臺北誠正
16	何柏樂	桃園東興
17	黃薇安	智淵乒乓
18	王佳人	臺北金華
19	張喬甯	竹縣自強
20	林奐諄	高雄五福
21	陳家瑛	臺北麗山
22	彭子玹	臺北南門
23	陳敬縈	臺中北勢
24	陳禹璇	臺南忠孝
25	吳晏甄	國泰人壽
26	姚力榳	Dreams乒乓
27	陳芷妍	臺北南門
28	曾馨禾	高雄福誠
29	輪空	-
30	魏榆恩	竹縣自強
31	張滋育	新北海山
32	洪芷欣	南投桌委
33	曾立心	臺北誠正
34	李紫綺	臺北麗山
35	張廷羽	苗栗大同
36	李佳璇	桃園觀音
37	張中怡	高雄三民
38	王筠筑	彰市藝術
39	林芸品	臺中中港
40	辜渝真	金門中正
41	李任悅	國泰人壽
42	游沛雯	新北後埔
43	薛惟愛	臺北誠正
44	輪空	-
45	鍾采邑	高雄五福
46	陳湘昀	臺北南門
47	許恩妮	臺東寶桑
48	吳昀融	臺北金華

49	廖語柔	新北永平
50	林翌蓁	竹縣自強
51	詹婕伊	臺北南門
52	陳　曦	嘉縣竹崎
53	輪空	-
54	洪芷芸	彰市藝術
55	楊伃婕	臺南忠孝
56	姜佩妤	臺北金華
57	韓依橙	高雄福誠
58	郭家穎	新北海山
59	林琬容	國泰人壽
60	黃文蘋	新北新莊
61	朱若安	臺北麗山
62	李佳臻	臺北南門
63	蔡相瀛	高雄五福
64	王子韻	乒乓乓乓運動館
65	馬維妮	臺北誠正
66	王宥晴	臺北民權
67	陳姿綺	臺北南門
68	輪空	-
69	林子琪	個人報名
70	周云柔	臺中忠明
71	吳映萱	國泰人壽
72	吳藿芸	桃園觀音
73	陳妤佳	金石乒乓
74	張雅涵	苗栗大同
75	黃蘊纈	臺南桌委
76	邱筵臻	臺中中港
77	輪空	-
78	邱歆甯	臺南忠孝
79	劉羽英	臺北南門
80	魏愷芯	竹縣自強
81	許芯瑜	高雄五福
82	吳亭宜	臺北誠正
83	洪忻霈	新北海山
84	陳柏妤	桃園觀音
85	蔡雨妍	竹縣桌委
86	鄭雲瞳	臺南歸仁
87	陳芋臻	臺北麗山
88	葉馨榆	國泰人壽
89	塗子曦	臺南大橋
90	劉郁慈	高雄三民
91	嚴珮恩	基隆正濱
92	輪空	-
93	王嘉瑩	臺北南門
94	辜琪云	金門金城
95	李宜宸	臺北誠正
96	黃君凡	高雄五福

四、女子組第一次決賽(二)
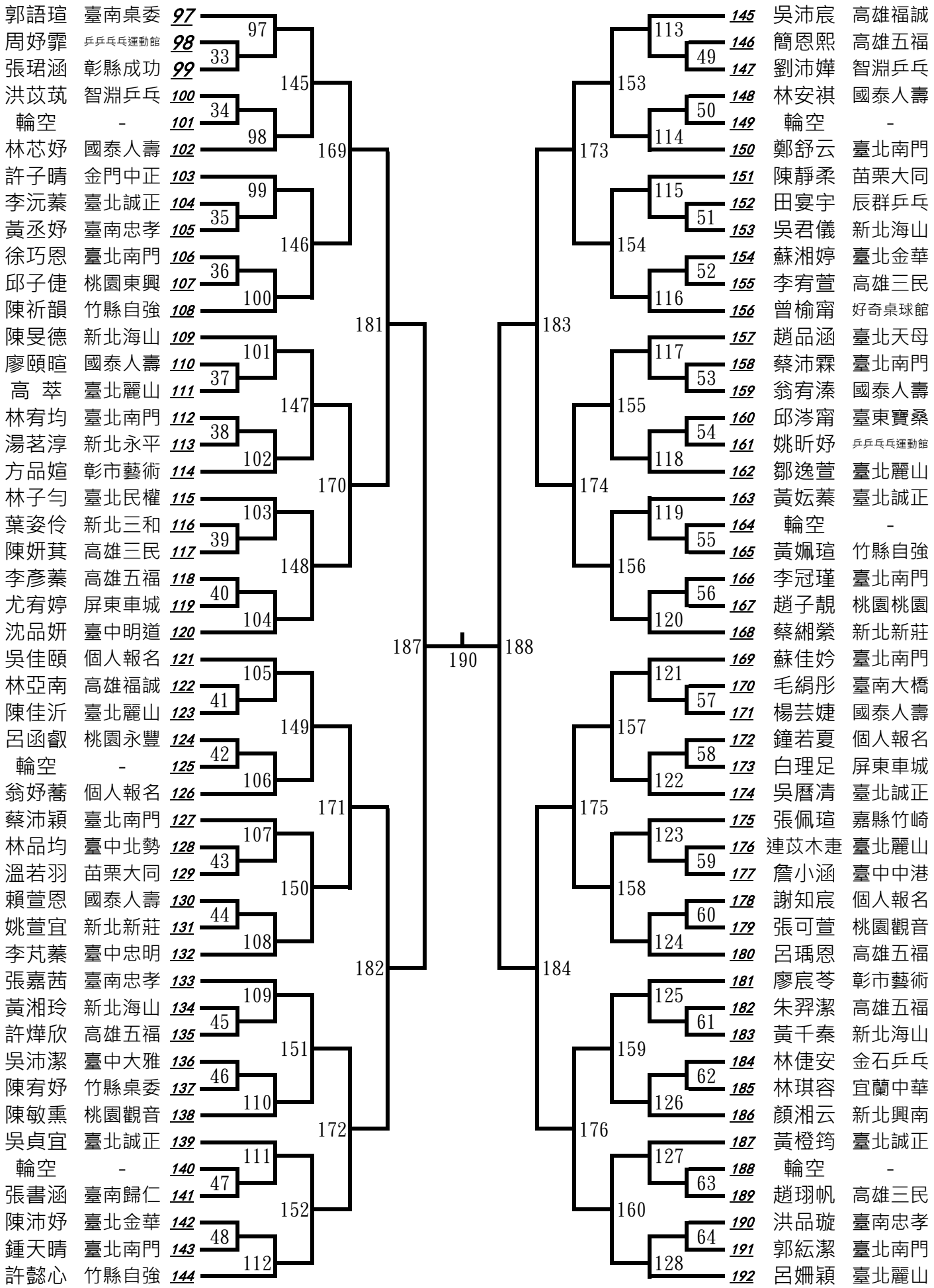
97	郭語瑄	臺南桌委
98	周妤霏	乒乒乓乓運動館
99	張珺涵	彰縣成功
100	洪苡茿	智淵乒乓
101	輪空	-
102	林芯妤	國泰人壽
103	許子晴	金門中正
104	李沅蓁	臺北誠正
105	黃丞妤	臺南忠孝
106	徐巧恩	臺北南門
107	邱子倢	桃園東興
108	陳祈韻	竹縣自強
109	陳旻德	新北海山
110	廖頤暄	國泰人壽
111	高　萃	臺北麗山
112	林宥均	臺北南門
113	湯茗淳	新北永平
114	方品媗	彰市藝術
115	林子勻	臺北民權
116	葉姿伶	新北三和
117	陳妍萁	高雄三民
118	李彥蓁	高雄五福
119	尤宥婷	屏東車城
120	沈品妍	臺中明道
121	吳佳頤	個人報名
122	林亞南	高雄福誠
123	陳佳沂	臺北麗山
124	呂函叡	桃園永豐
125	輪空	-
126	翁妤蕎	個人報名
127	蔡沛穎	臺北南門
128	林品均	臺中北勢
129	溫若羽	苗栗大同
130	賴萱恩	國泰人壽
131	姚萱宜	新北新莊
132	李芃蓁	臺中忠明
133	張嘉茜	臺南忠孝
134	黃湘玲	新北海山
135	許燁欣	高雄五福
136	吳沛潔	臺中大雅
137	陳宥妤	竹縣桌委
138	陳敏熏	桃園觀音
139	吳貞宜	臺北誠正
140	輪空	-
141	張書涵	臺南歸仁
142	陳沛妤	臺北金華
143	鍾天晴	臺北南門
144	許懿心	竹縣自強
145	吳沛宸	高雄福誠
146	簡恩熙	高雄五福
147	劉沛嬅	智淵乒乓
148	林安祺	國泰人壽
149	輪空	-
150	鄭舒云	臺北南門
151	陳靜柔	苗栗大同
152	田宴宇	辰群乒乓
153	吳君儀	新北海山
154	蘇湘婷	臺北金華
155	李宥萱	高雄三民
156	曾榆甯	好奇桌球館
157	趙品涵	臺北天母
158	蔡沛霖	臺北南門
159	翁宥溱	國泰人壽
160	邱涔甯	臺東寶桑
161	姚昕妤	乒乒乓乓運動館
162	鄒逸萱	臺北麗山
163	黃妘蓁	臺北誠正
164	輪空	-
165	黃姵瑄	竹縣自強
166	李冠瑾	臺北南門
167	趙子靚	桃園桃園
168	蔡緗縈	新北新莊
169	蘇佳妗	臺北南門
170	毛絹彤	臺南大橋
171	楊芸婕	國泰人壽
172	鐘若夏	個人報名
173	白理足	屏東車城
174	吳曆凊	臺北誠正
175	張佩瑄	嘉縣竹崎
176	連苡木聿	臺北麗山
177	詹小涵	臺中中港
178	謝知宸	個人報名
179	張可萱	桃園觀音
180	呂瑀恩	高雄五福
181	廖宸苓	彰市藝術
182	朱羿潔	高雄五福
183	黃千秦	新北海山
184	林倢安	金石乒乓
185	林琪容	宜蘭中華
186	顏湘云	新北興南
187	黃橙筠	臺北誠正
188	輪空	-
189	趙珝帆	高雄三民
190	洪品璇	臺南忠孝
191	郭紜潔	臺北南門
192	呂姍穎	臺北麗山