一、國中男生組-決賽
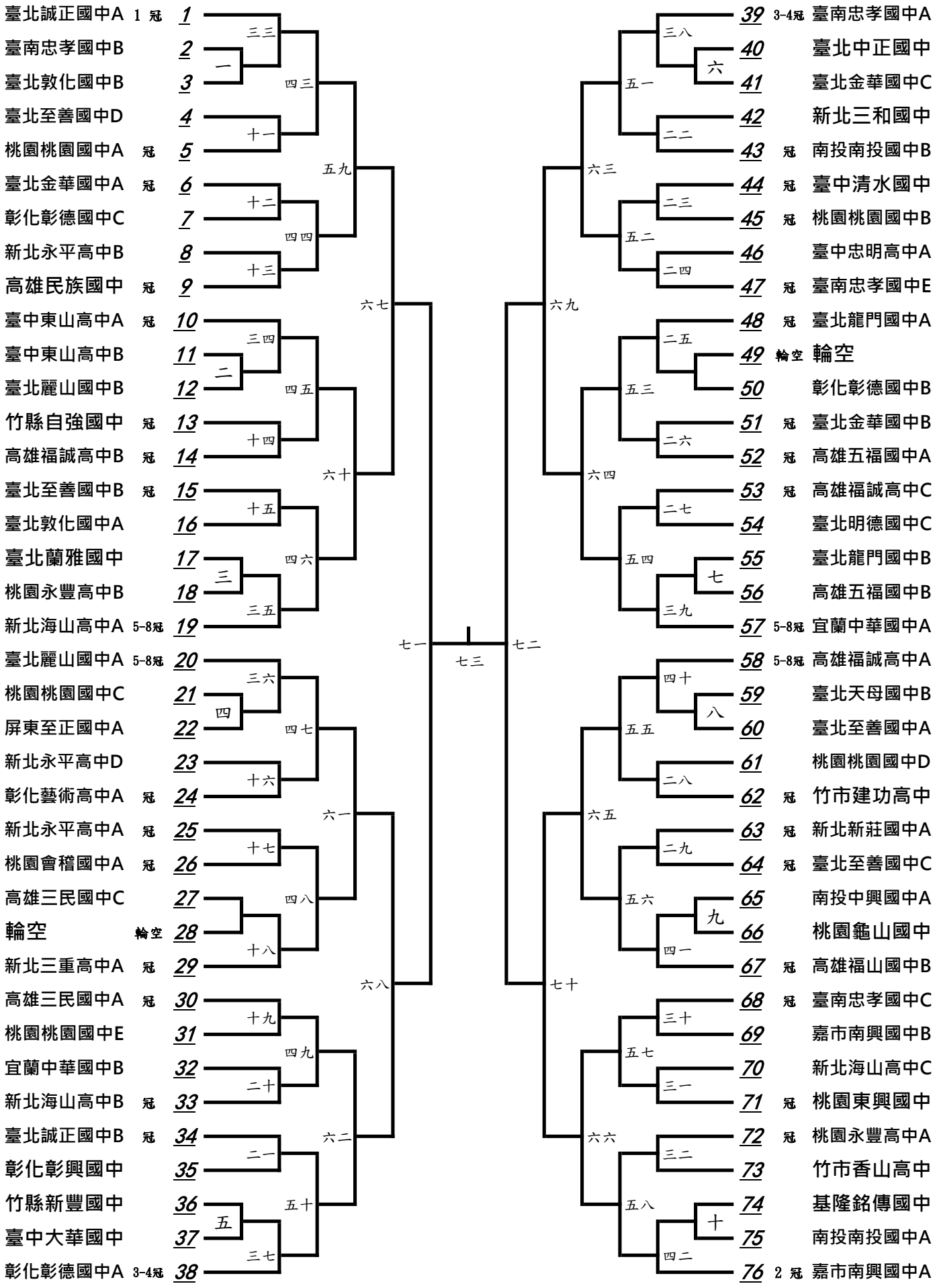
(預賽各分組冠亞軍抽不同半區--採電腦抽籤)